MADISON Gruppo doccetta con flessibile con rosette separate - Platinato

27 803 371 Versione del prodotto da 7/3/2016

- Soffione Ø 64mm
- COMPACT RAIN, portata max. 9 l/min (a 3 bar)
- con sistema anticalcare
- uscita doccetta 1/2"
- Rosetta per raccordo curvo e asta a muro Ø 60mm
- Rosetta per supporto doccia Ø 60mm
- Flessibile doccetta in metallo 1250mm con protezione antitorsione integrata
- raccordo curvo 1/2"
- Questo prodotto può aiutare un edificio a soddisfare i requisiti dei Green Building Rating Systems, ad es. LEED®, BREEAM®, DGNB

Sistema di sicurezza antiriflusso.

Prodotti complementari

raccordo angolare ad incasso - 35 085 970 90
●Profondità d'incasso max. mm
●profondità d'incasso min. mm

MADISON Gruppo doccetta con flessibile con rosette separate - Platinato

27 803 371 Versione del prodotto da 7/3/2016

mm [inches]

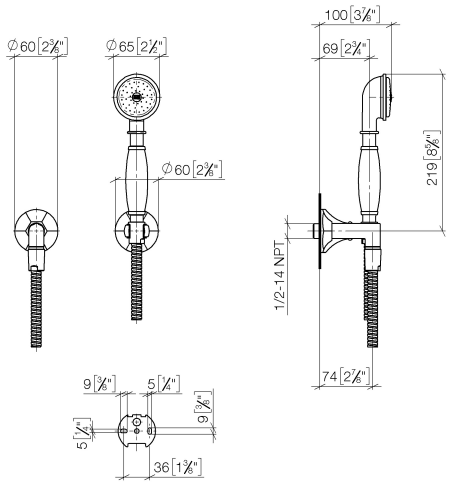

Diagramma di portata

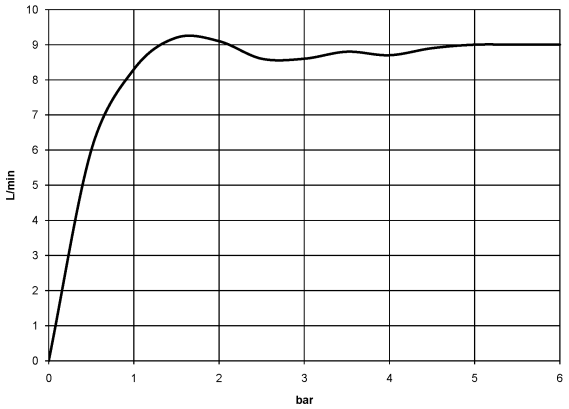

Codes & Standards

DIN 4109	ISO 3822	Scottish Water Byelaws	UK Water Supply Regulations

Ü-Zeichen

MADISON Gruppo doccetta con flessibile con rosette separate - Platinato

27 803 371 Versione del prodotto da 7/3/2016

Certificati

LGA_29	LGA_8	WRAS_240502

MADISON Gruppo doccetta con flessibile con rosette separate - Platinato

27 803 371 Versione del prodotto da 7/3/2016

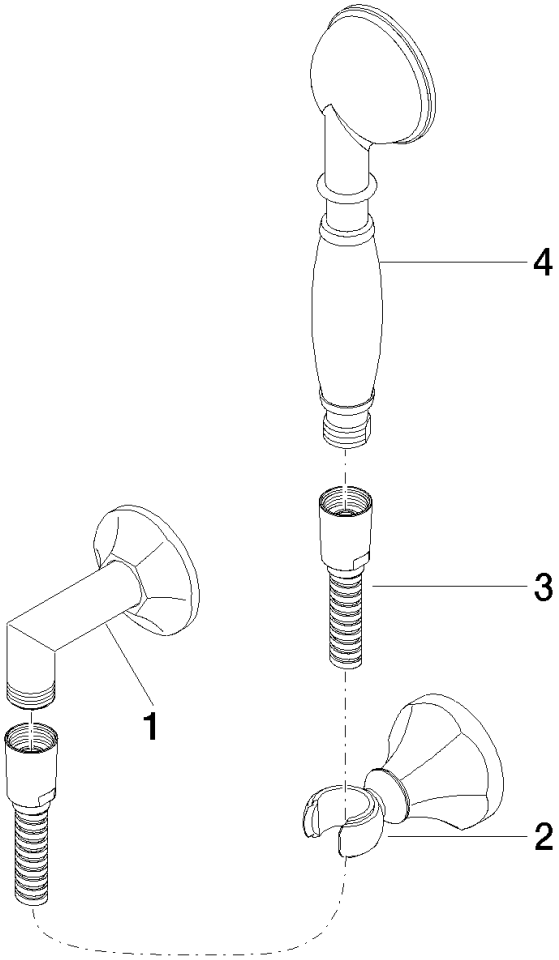

Elenco delle parti di ricambio

N.	Codice articolo	Denominazione	Quantità necessaria	Tempo di produzione
1	28 450 370-08 0010	attaco	1	40
2	28 050 371-08	sostegno	1	40
3	28 104 970-08	Flessibile metallico per doccetta 1/2" x 1/2" x 1250 mm - Platinato	1	40
4	28 002 970-08	MADISON Doccetta in metallo con manico in porcellana - Platinato	1	40

Con riserva di errore e di modifiche tecniche, di modifiche ai modelli e alla gamma dei prodotti.
Per ulteriori informazioni: www.dornbracht.com +49 (0) 2371 8899 900 mail@dornbracht.com